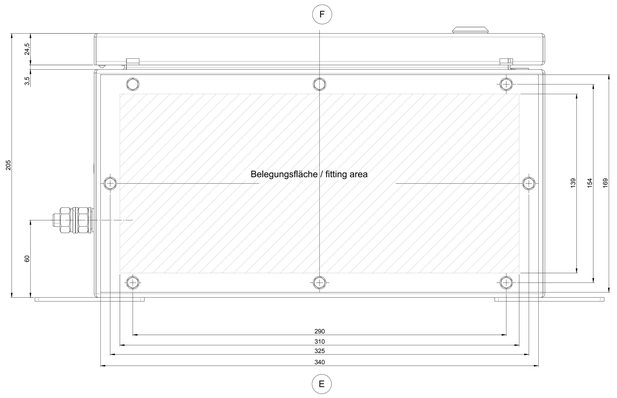

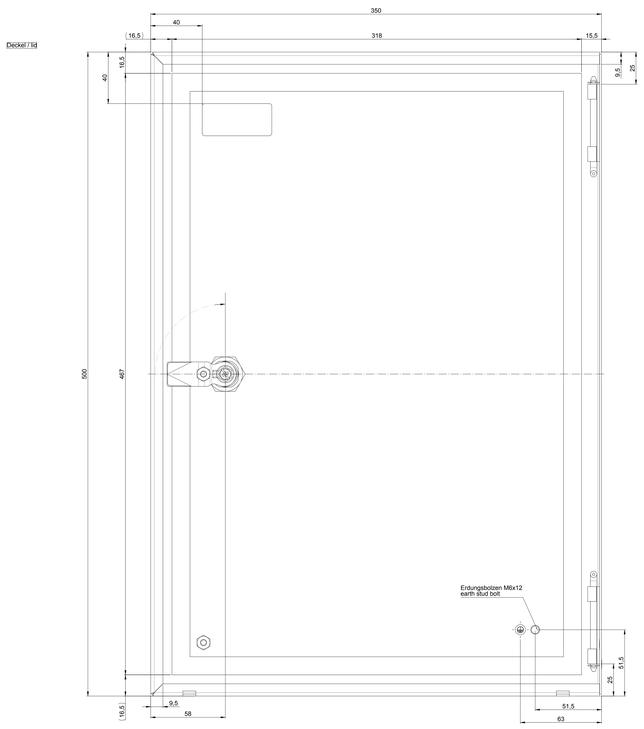

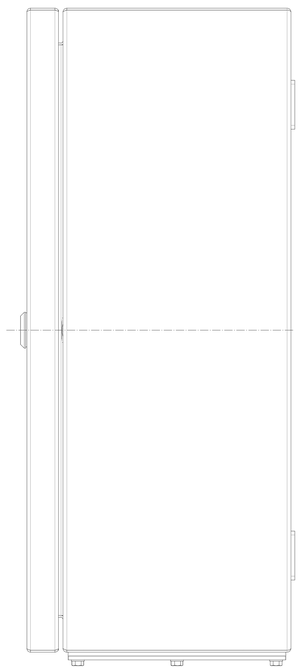

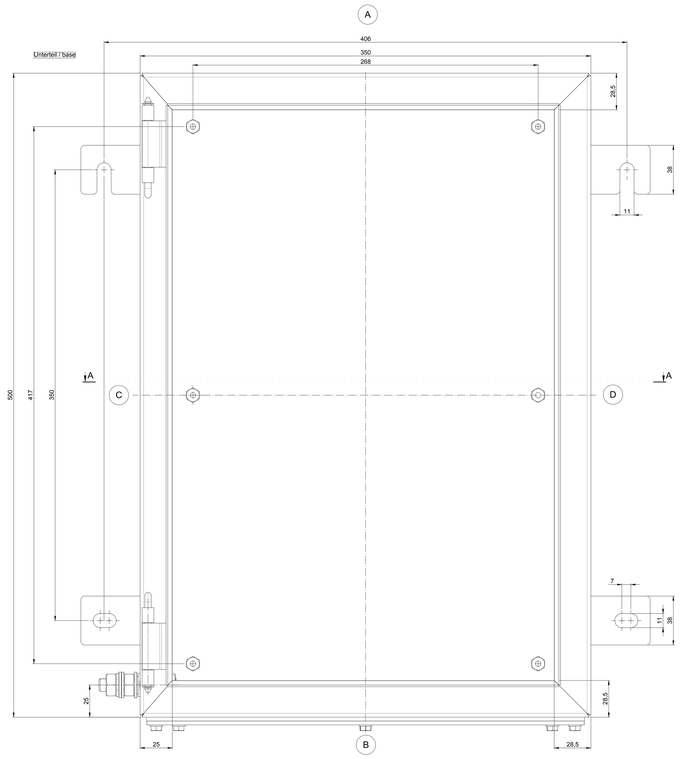

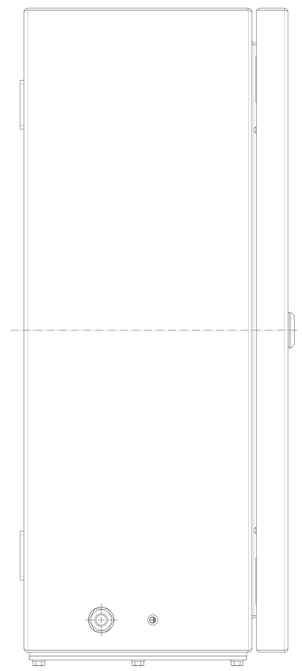

A–A

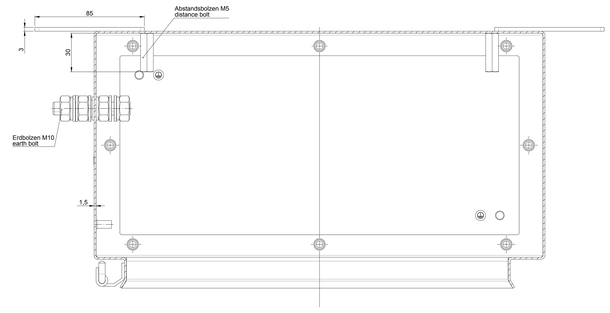

ProtEx Standardgehäuse 07
KAT34.040700
KAT34.060700