Für diese techn. Unterlage behalten wir uns alle Rechte vor. Ohne unsere vorherige Zustimmung darf sie weder vervielfältigt, noch Dritten zugänglich gemacht werden und sie darf durch den Empfänger oder Dritte auch nicht in anderer Weise missbräuchlich verwendet werden.

All rights reserved. No copies unless written permission from ROSE. Drawing may not be passed to third parties or misused in any way.

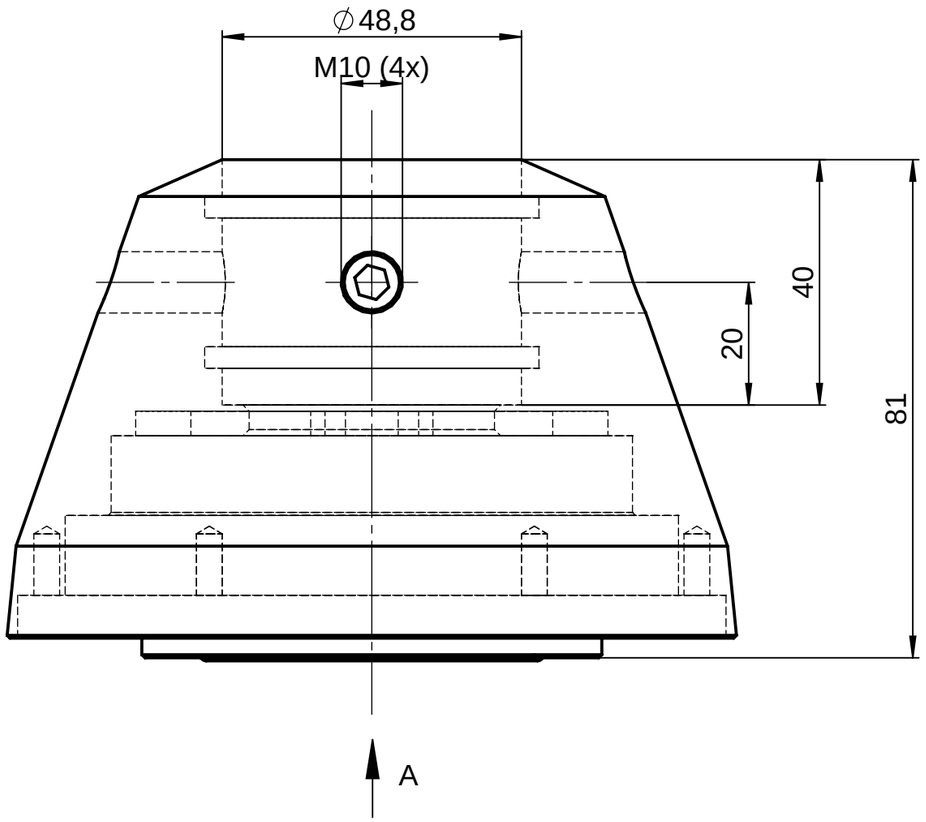

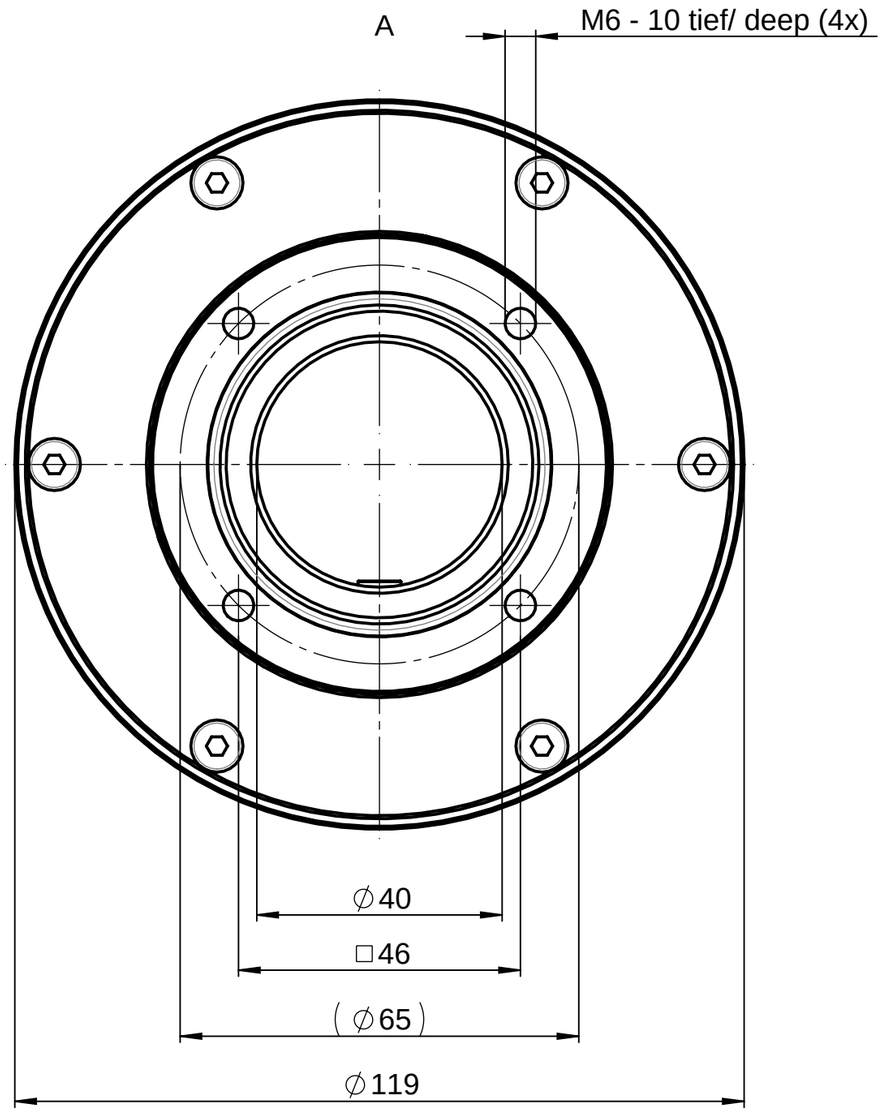

				Projekt-Nr./project-no.	360-16
				Farbe/color	
				Gewicht/weight	3.26kg
Index	nderung/Modification	nd.Nr. Mod.Nr.	Datum/Date/Name	Werkstoff/Material	
ROSE	Systemtechnik GmbH 32457 Porta Westfalica	erstellt: created:	06.11.17 T.Mey.	Oberfläche/Surface	
		geprüft: checked:	06.11.17 F.Sch.	Freimaßtoleranz open tolerances	ISO 2768-mL
				Werkstückkanten/Edges	
Maßstab Scale 1:1	Benennung/Description			Ersatz für Replacement for	
	GTH easy 48 Aufsatzgelenk GTH easy 48 Top mounted joint			Bemerkung/Note	
DIN A3				Zeichnung-Nr.:/Drawing-No.: KAT57.036600	