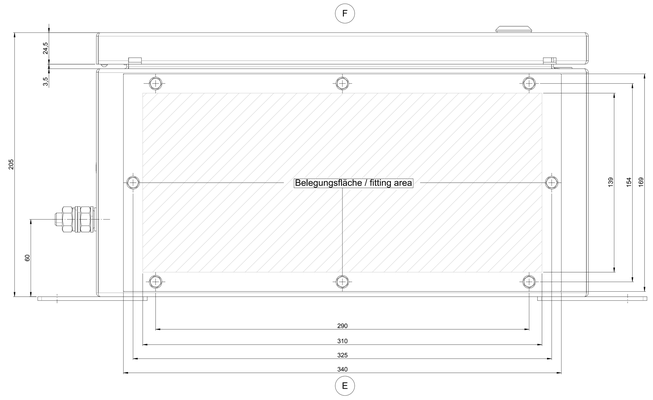

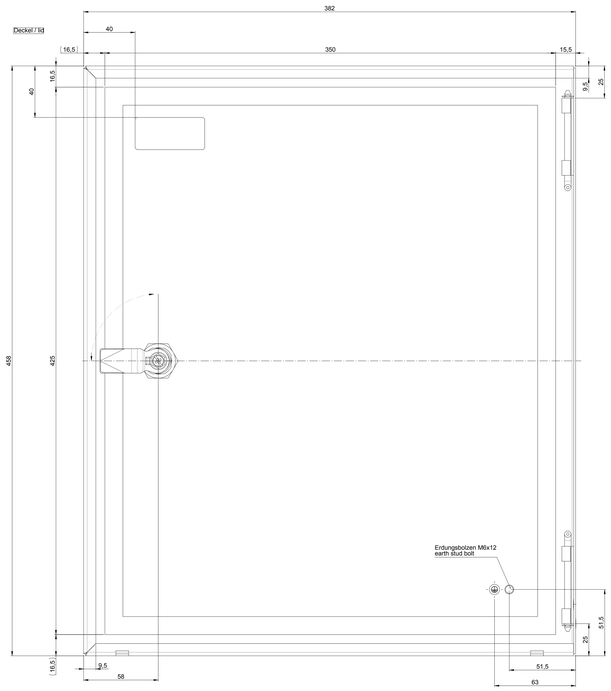

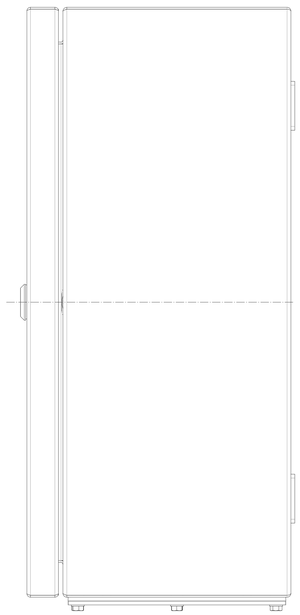

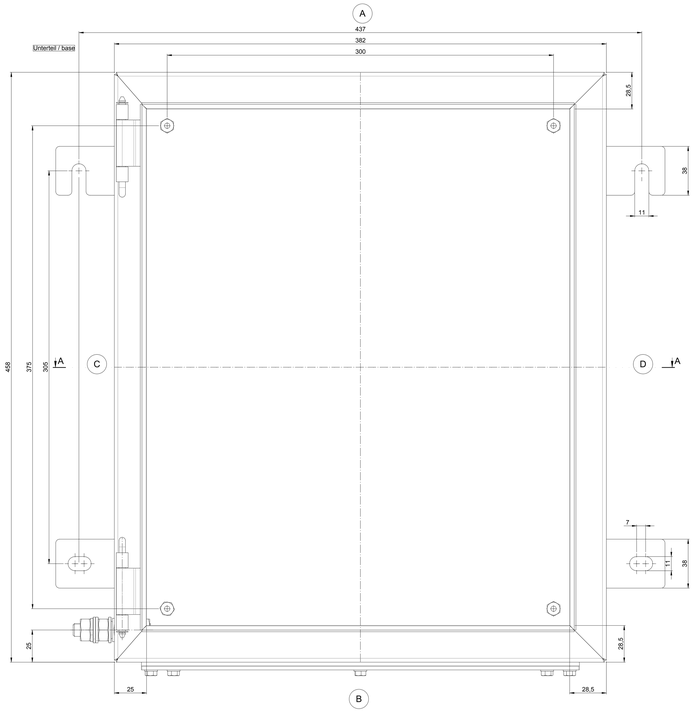

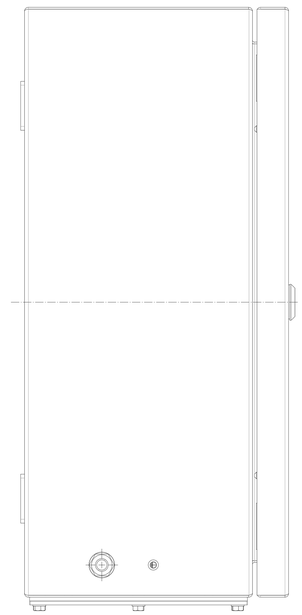

A-A

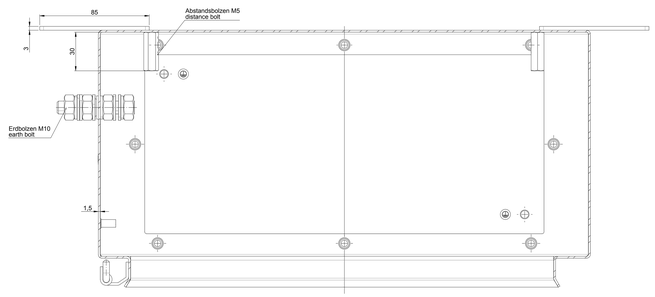

ProtEx Standardgehäuse 05
KAT34.040500
KAT34.060500