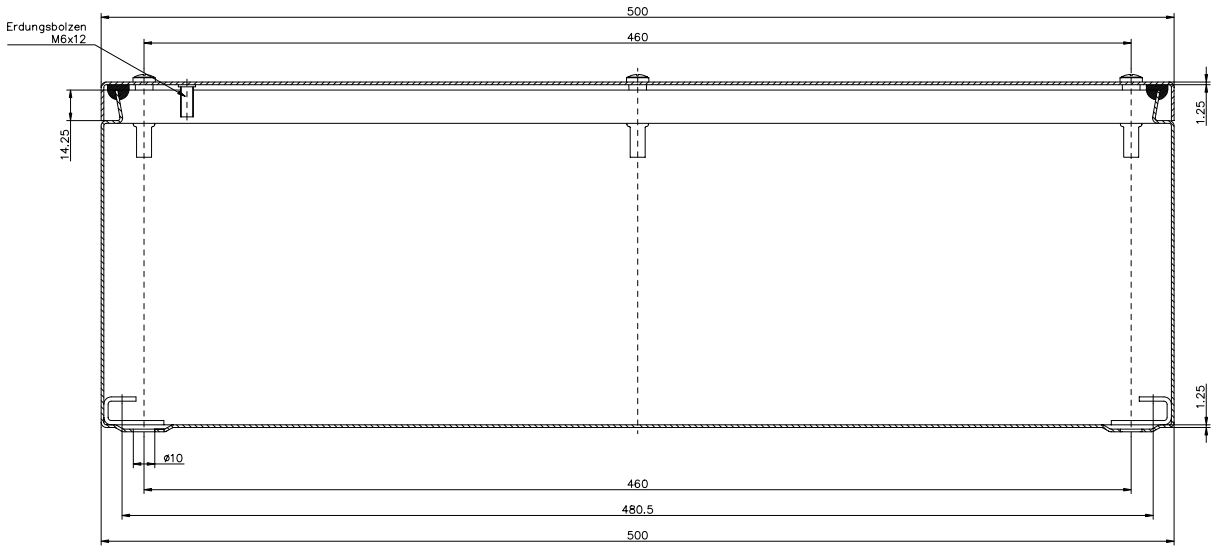

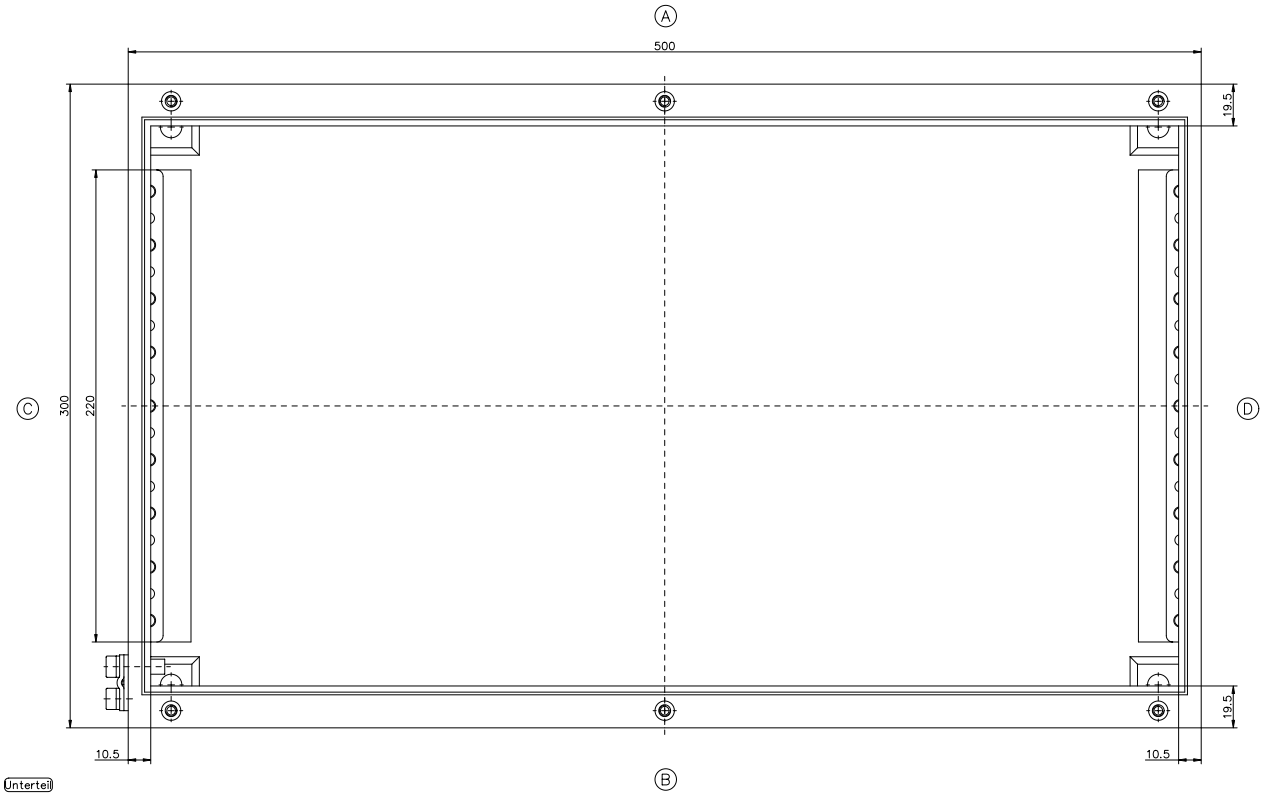

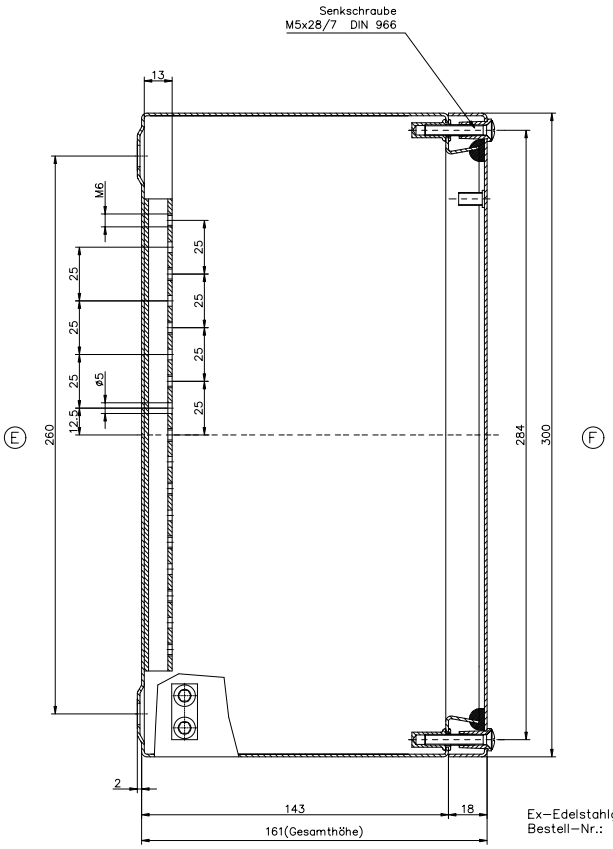

Unterteil

Ex-Edelstahlgehäuse
Bestell-Nr.: 34.503016