All rights reserved. No copies or distribution without permission from ROSE Systemtechnik. Drawing may not be used for any purpose nor copied or misused in any way.

Für diese Norm, Unterlage behalten wir uns alle Rechte vor. Ohne unsere Genehmigung darf sie weder vervielfältigt noch Dritten zugänglich gemacht oder in anderer Weise missbräuchlich verwendet werden.

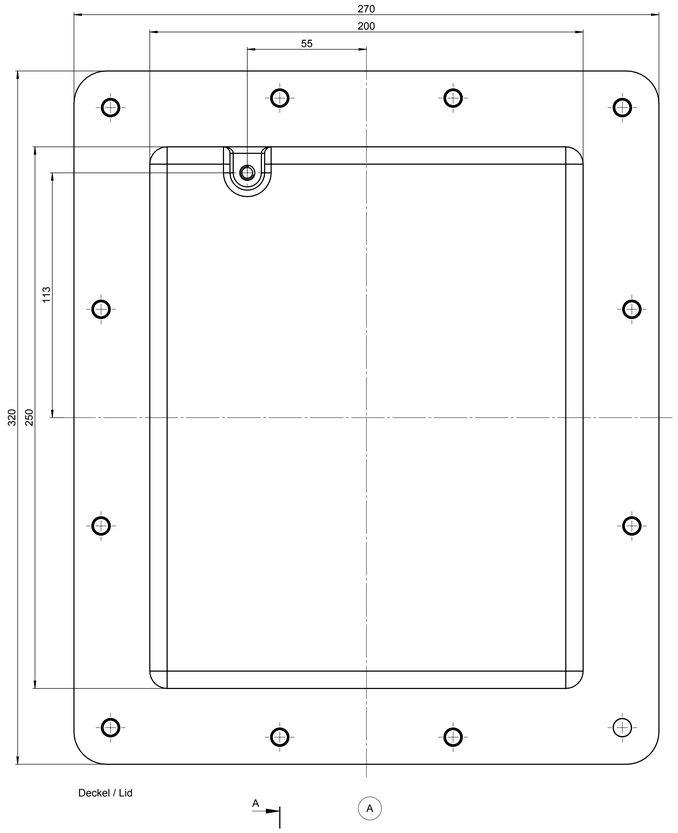

Deckel / Lid

C

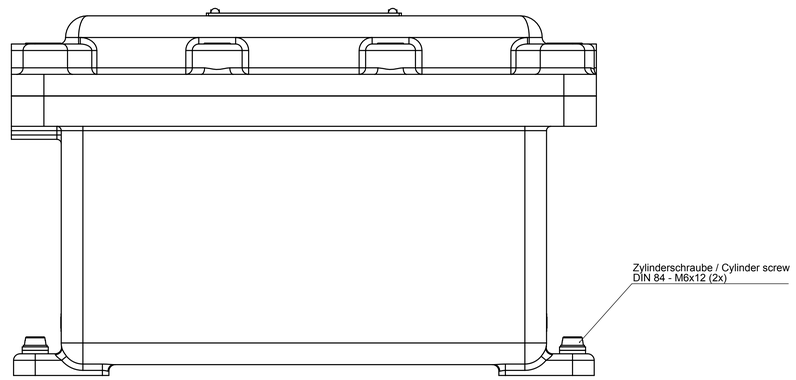

* = Maß durch Formkonizität nach unten verringert.
Freimaß - Toleranz nach ISO 8062-3-DCTG6
* = Dimensions reduced in the lower part by mould incline
General tolerances according to ISO 8062-3-DCTG6

A-A

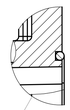

Für Staubanwendungen oder auf Anfrage
For dust applications or for request

B

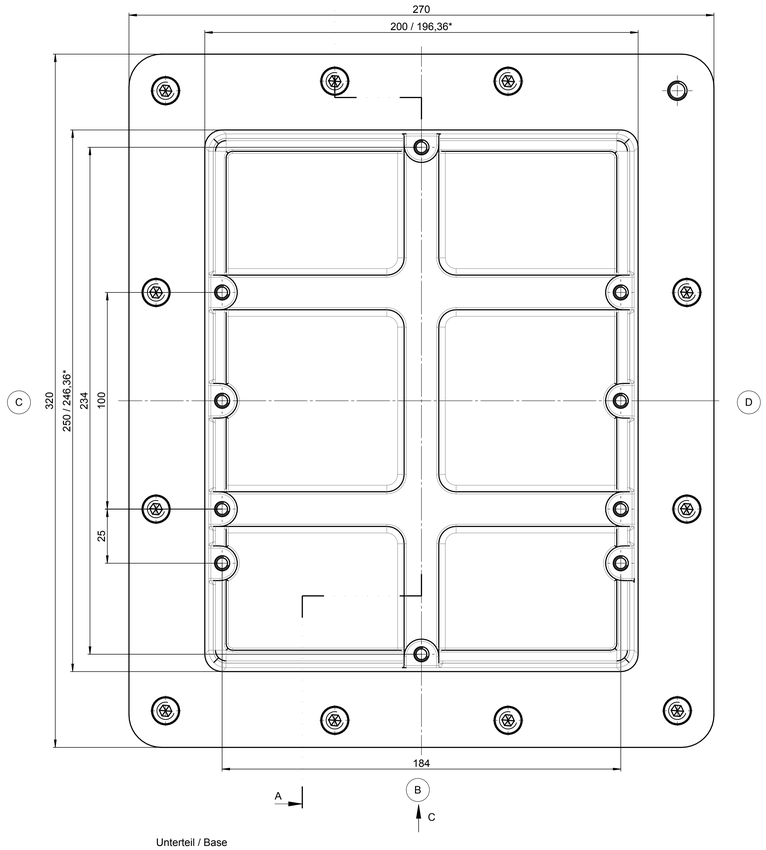

Unterteil / Base

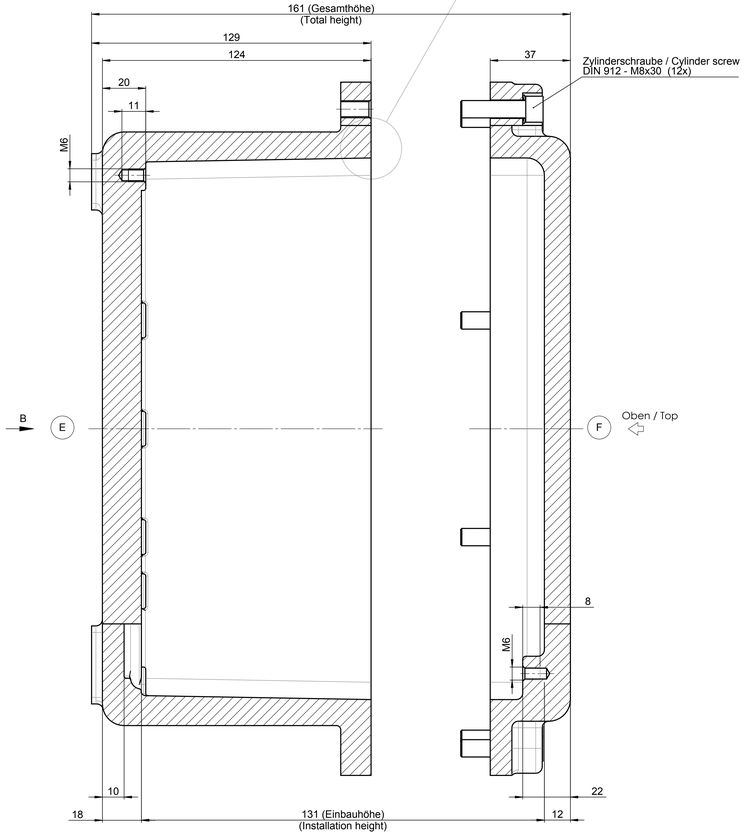

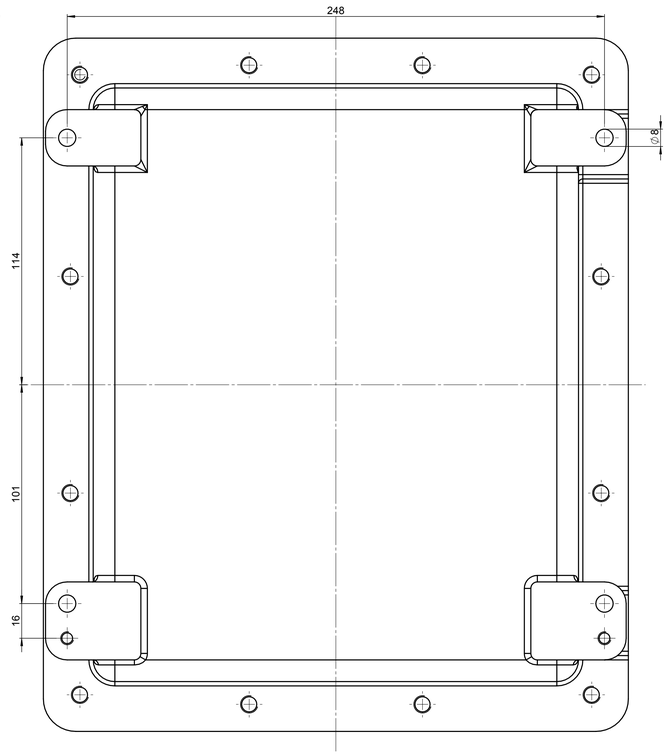

				Projekt-Nr./project-no.	
				Farbe/color	
				Gewicht/weight	30kg
Index	Änderung/Modification	Änd.Nr. Mod.No.	Datum/Date/Name	Werkstoff/Material	
ROSE	Systemtechnik GmbH 32457 Porta Westfalica	erstellt: created:	14.02.17 M.Lei.	Oberfläche/Surface	
		geprüft: checked:	16.02.17 J.Pla.	Freimaßtolerenz/ open tolerances	ISO 8062-3 - DCTG6
				Werkst.Kl.kanten/Edges	
				Ersatz für/ Replaced for	
Maßstab/ Scale 1:1	Benennung/Description			Bemerkung/Note	
DIN A0	Edelstahl Ex d Gehäuse EJB 03 Stainless steel Ex d enclosure EJB 03			Zeichnung-Nr./Drawing-No. KAT40.203030	