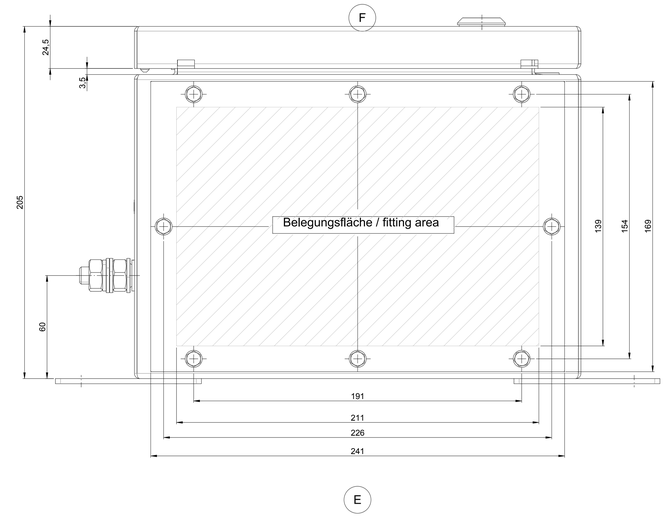

Deckel/ lid

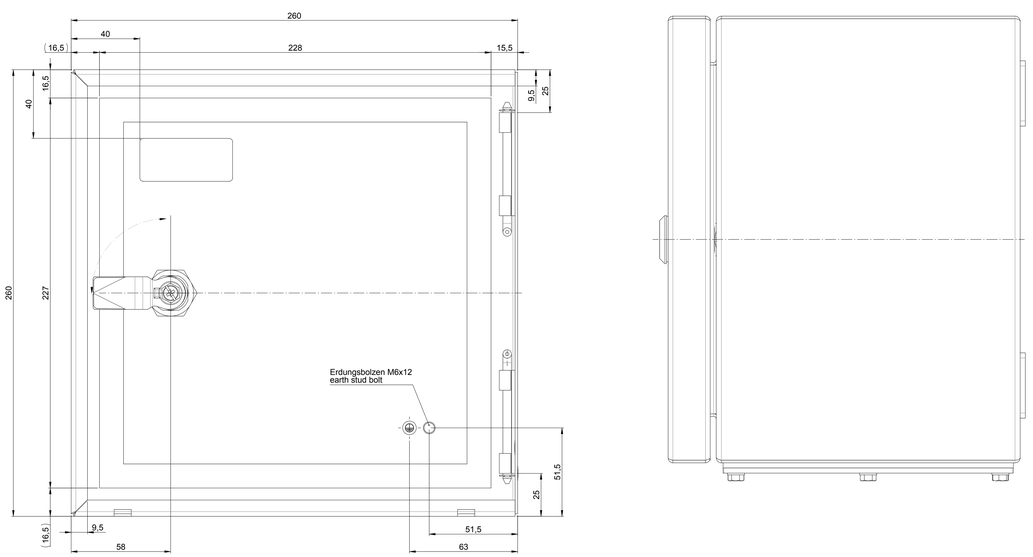

Unterteil/ base

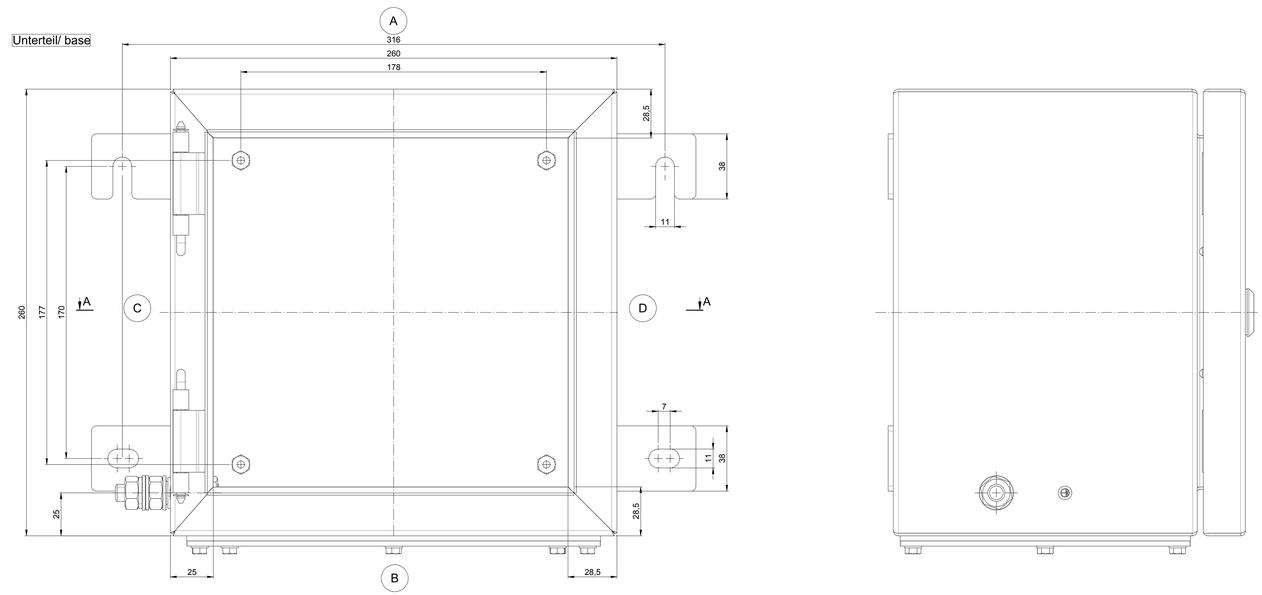

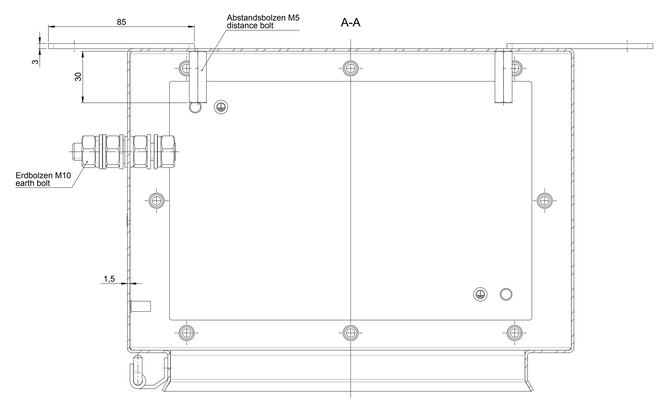

ProtEx Standardgehäuse 02
KAT34.040200
KAT34.060200